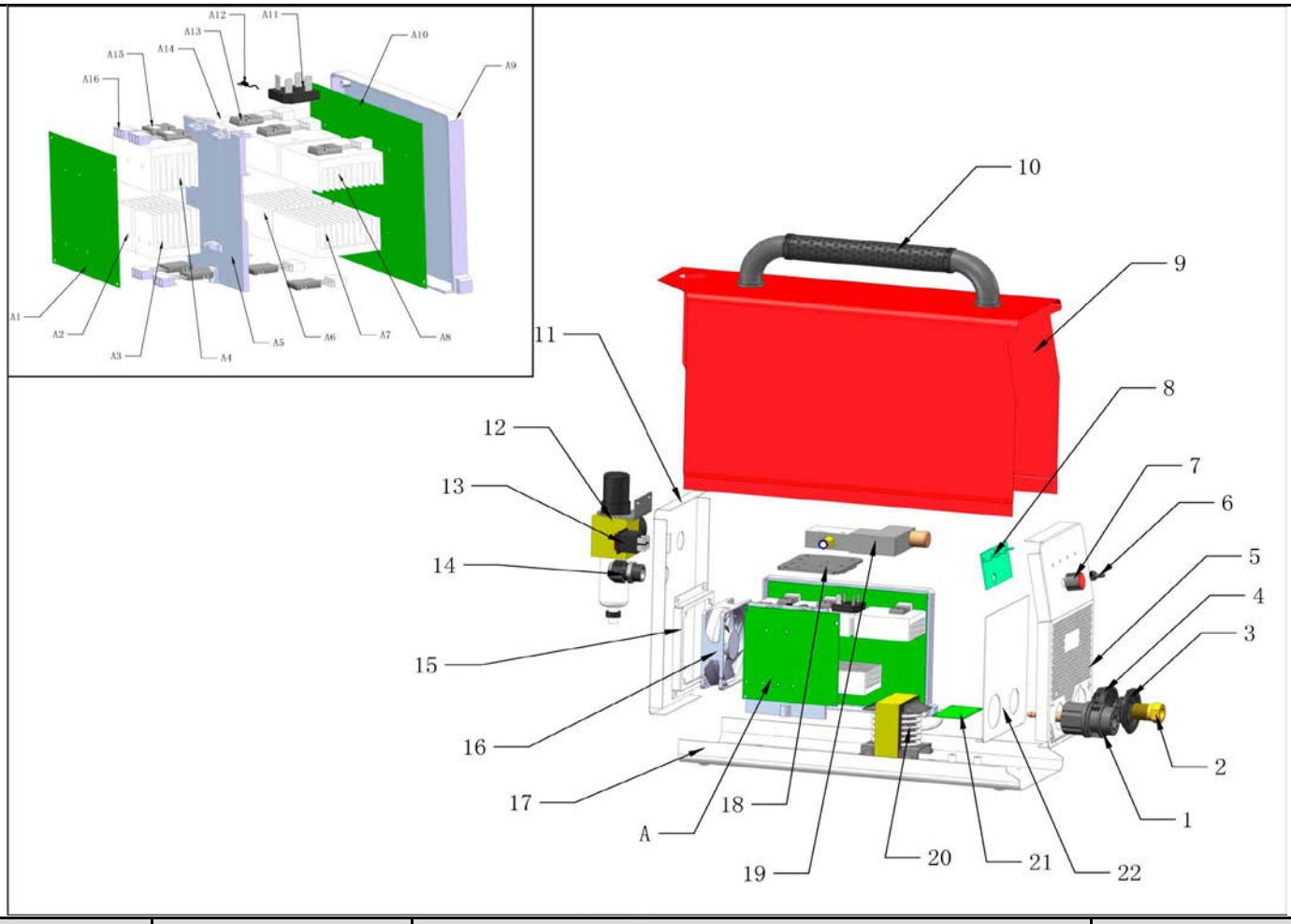


| ПОЗИЦИЯ | КОД | НАИМЕНОВАНИЕ | КОЛ-ВО |
|---|---|---|---|
| 1 | 6.6670.002 | ЦЕНТРАЛЬНЫЙ РАЗЪЕМ | 1 |
| 2 | 6.1520.201 | ЕВРОРАЗЪЕМ | 1 |
| 3 | 7.7130.028 | ИЗОЛЯТОР ВНЕШНИЙ | 1 |
| 4 | 7.7130.029 | ИЗОЛЯТОР ВНУТРЕННИЙ | 1 |
| 5 | 7.0690.1701-FA-A | ПЕРЕДНЯЯ ПАНЕЛЬ | 1 |
| 6 | 6.5570.001 | РУЧКА ПОТЕНЦИОМЕТРА | 1 |
| 7 | 6.4580.002 | ТУМБЛЕР | 1 |
| 8 | 3.P628.1030-2 | ПЛАТА КОНТРОЛЯ | 1 |
| 9 | 7.3010.1701-FA | КОРПУС | 1 |
| 10 | 7.2530.008 | РУЧКА ДЛЯ ПЕРЕНОСКИ | 1 |
| 11 | 7.0680.1701-FA | ЗАДНЯЯ ПАНЕЛЬ | 1 |
| 12 | 6.2530.201-A | РЕДУКТОР С ВЛАГО-МАСЛО ОТДЕЛИТЕЛЕМ | 1 |
| 13 | 6.2320.001 | ВЫКЛЮЧАТЕЛЬ | 1 |
| 14 | 6.1550.003 | ФИКСАТОР ДЛЯ СИЛОВОГО КАБЕЛЯ | 1 |
| 15 | 7.1220.1551-FA | ПЛАСТИНА ФИКСАЦИИ ВЕНТИЛЯТОРА | 1 |
| 16 | 6.7200.005 | ВЕНТИЛЯТОР | 1 |
| 17 | 7.0550.1701-FA | ОСНОВАНИЕ | 1 |
| 18 | 7.1230.900 | ПАНЕЛЬ СБОРКИ ГАЗОВОГО КЛАПАНА | 1 |
| 19 | 6.2530.101 | КЛАПАН ГАЗОВЫЙ 2-Х ПОЗИЦИОННЫЙ 3-Х ХОДОВОЙ | 1 |
| 20 | 5.1850.0705 | ТРАНСФОРМАТОР | 1 |
| 21 | 3.0628.7003 | ПЛАТА ИНДУКТИВНОСТИ | 1 |
| 22 | 7.1230.1701-FA | ИЗОЛЯЦИОННАЯ ПЛАСТИНА | 1 |

| | | | |
|---|---|---|---|
| A1 | 3.0628.6002 | ПЛАТА ДИОДОВ | 1 |
| A2 | 7.4230.029 | РАДИАТОР | 1 |
| A3 | 7.4230.030 | РАДИАТОР | 1 |
| A4 | 7.4230.031 | РАДИАТОР | 1 |
| A5 | 7.7130.907 | ПАНЕЛЬ СБОРКИ | 1 |
| A6 | 7.4220.086 | РАДИАТОР | 1 |
| A7 | 7.4220.087 | РАДИАТОР | 1 |
| A8 | 7.4220.088 | РАДИАТОР | 1 |
| A9 | 7.1230.932 | МОНТАЖНАЯ РАМКА | 1 |
| A10 | 3.0628.2004-A | ПЛАТА СИЛОВАЯ | 1 |
| A11 | 6.4110.003 | ДИОДНЫЙ МОСТ | 1 |
| A12 | 6.2310.002-A | ДАТЧИК ТЕМПЕРАТУРЫ | 1 |
| A13 | 6.4250.004 | ТРАНЗИСТОР | 5 |
| A14 | 7.4220.089 | РАДИАТОР | 1 |
| A15 | 6.4010.001 | ДИОД | 4 |
| A16 | 7.7130.001 | ИЗОЛЯЦИОННАЯ ПЛАСТИНА | 9 |